PRIMA®

TOILET AIDS AND COMMODES
CLASSIC, SUPERIOR & HORSESHOE

Welcome to your new Gordon Ellis product.
We hope that it proves a useful aid in your daily life.

Your PRIMA® TOILET AIDS AND COMMODES were specifically developed by our UK Design Team with the intention of compensating for an injury, or overcoming a temporary or permanent disability. Hopefully making daily living that little bit easier.

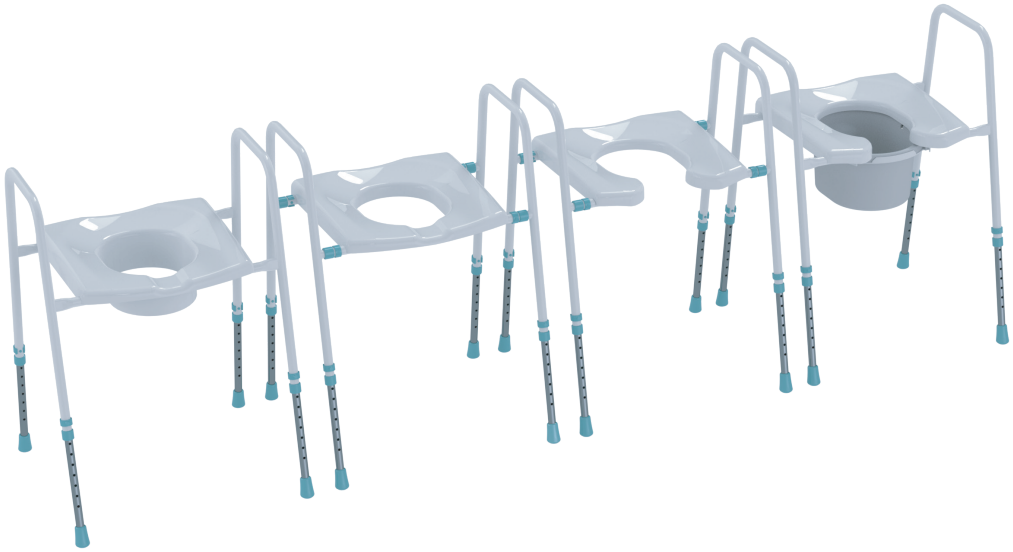

DESIGNED IN THE UK

5 PP

GORDON ELLIS & CO.
TRENT LANE
CASTLE DONINGTON
DERBY. ENGLAND DE74 2AT

EC REP **AUTHORISED REPRESENTATIVE**
ADVENA LTD, TOWER BUSINESS CENTRE, 2ND FLOOR, TOWER STREET, SWATAR, BKR 4013
MALTA

MD | IFU-REF 68000/1020-5

PART REF **680+** 00/WA, 01/FP, 03/FP, 04, 05, 10, 10/WA, 20/H, 25H, 11/FP/B, 11/FP/R, 11/FP/WA, 21/H/FP, 23/H/FP **68+** 32, 33, 35/FP, 37/H, 39/H, 40/H/FP

VIEW THE ENTIRE RANGE ONLINE AT GORDONELLISHEALTHCARE.CO.UK

gordonellis.healthcare

ℹ Instructions

Part number:

Classic

68000, 6832

Superior

68010, 6834

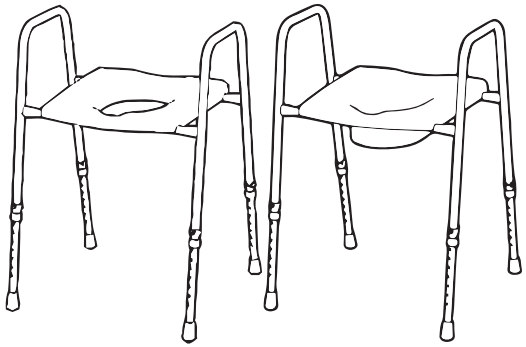

A

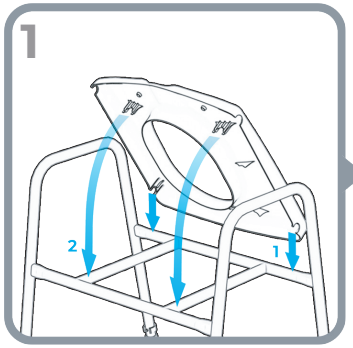

‡ **NOTE:** ONE LEG FEATURES EXTRA HOLES FOR FINER HEIGHT ADJUSTMENT AND GREATER STABILITY.

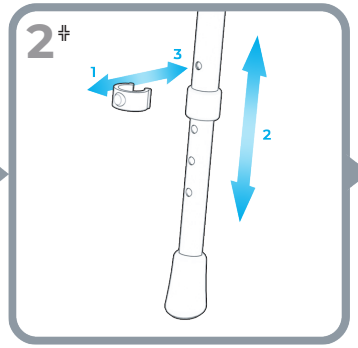

Horseshoe

68020/H, 68025/H, 6837/H, 6839/H

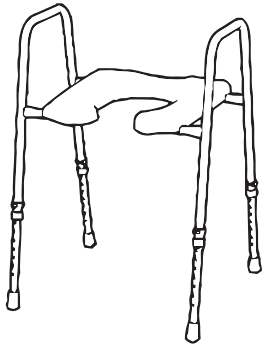

B

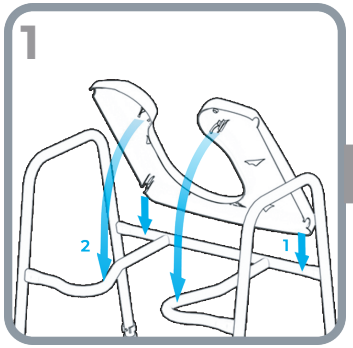

A 2

Flat Pack

68000/WA, 68001/FP, 68003/FP, 68010/WA, 68011/FP/R, 68011/FP/B, 68011/FP/WA, 68021/H/FP, 68023/HP/FP, 6835/FP, 6840/H/FP

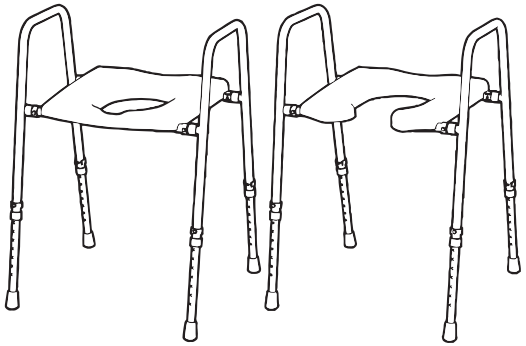

C

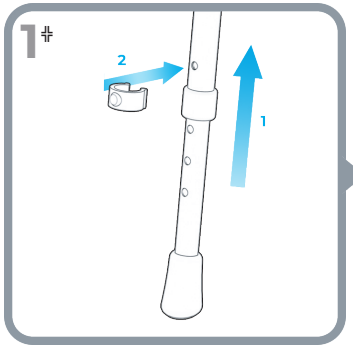

† **NOTE:** 68000/WA, 68010/WA, 68011/FP/WA FEATURE WIDTH ADJUSTABLE FRAMES.

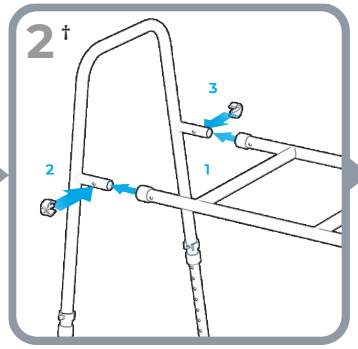

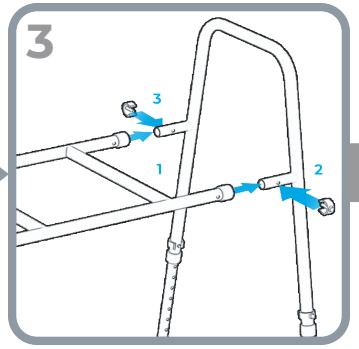

A 1
B 1
D 1

Commode

68005, 68004, 68025/H, 68003/FP

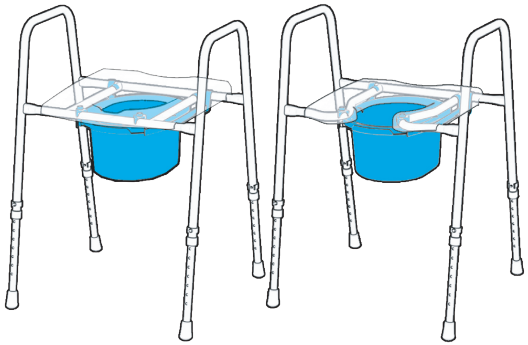

D

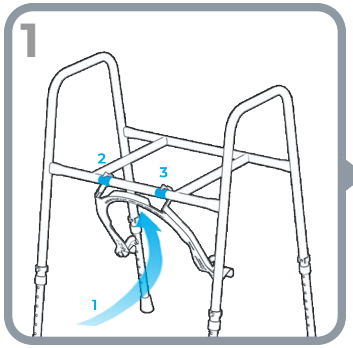

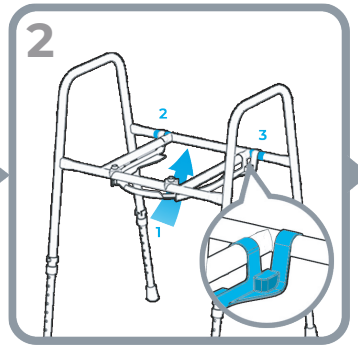

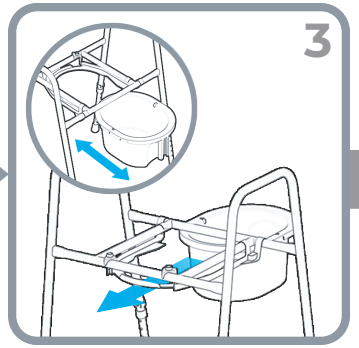

A 1
B 1

BG

1. НАТИСНЕТЕ СЕДАЛКАТА КЪМ РАМКАТА, ДОКАТО СЕ ФИКСИРА СТАБИЛНО (ФИГУРА: A1/B1) 2. ВИСОЧИНАТА НА СЕДАЛКАТА СЕ РЕГУЛИРА СПОРЕД НУЖДИТЕ НА ПОТРЕБИТЕЛЯ. РЕГУЛИРАЙТЕ, КАТО ПРЕМАХНЕТЕ СКОБИТЕ, КОИТО ДЪРЖАТ КРАКАТА И ПЛЪЗНЕТЕ РЕГУЛИРУЕМИТЕ КРАКА НАГОРЕ ИЛИ НАДОЛУ (ФИГУРА: A2/C1). ЗАКРЕПЕТЕ, КАТО ПОСТАВИТЕ ОТНОВО СКОБИТЕ. ЗАБЕЛЕЖКА: ЕДИНИЯТ КРАК ИМА ДОПЪЛНИТЕЛНИ ОТВОРИ ЗА ПО-ФИНО РЕГУЛИРАНЕ НА ВИСОЧИНАТА И ПО-ГОЛЯМА СТАБИЛНОСТ. 3. ЗА ПОМОЩНО СРЕДСТВО ЗА ТОАЛЕТНА: ПОСТАВЕТЕ ПОМОЩНОТО СРЕДСТВО ЗА ТОАЛЕТНА НАД ТОАЛЕТНАТА ЧИНИЯ И ПРОВЕРЕТЕ ДАЛИ Е СТАБИЛНО ЗА ИЗПОЛЗВАНЕ (ФИГУРА: A3). 4. ЗА COMMODE: ПРИКРЕПЕТЕ СКОБА (ФИГ.:D1+D2), ПЛЪЗНЕТЕ PAN ВЪРХУ ИЗДАТИНАТА НА СКОБАТА (ФИГ.:D3).
ОТГОВОРНОСТ НА ПОТРЕБИТЕЛЯ/СОБСТВЕНИКА Е ДА ИЗВЪРШВА ПЪРВОНАЧАЛНИ И РЕДОВНИ МЕСТНИ ОЦЕНКИ НА РИСКА. ПРОВЕРЕТЕ ЗА СТАБИЛНОСТ ПРЕДИ УПОТРЕБА. САМО ЗА СТАТИЧНА УПОТРЕБА. УВЕРЕТЕ СЕ, ЧЕ ЕЛЕКТРОННИТЕ СКОБИ СА НАПЪЛНО ИЗДАДЕНИ ПРЕЗ ОТВОРИТЕ ЗА РЕГУЛИРАНЕ. УВЕРЕТЕ СЕ, ЧЕ ВСИЧКИ КРАКА СА ПОВДИГНАТИ НА ЕДНАКВА ВИСОЧИНА.

A = МАКСИМАЛНО ТЕГЛО НА ПОТРЕБИТЕЛЯ.
B = ИЗБЪРШЕТЕ С НЕАБРАЗИВНА КЪРПА И САПУНЕНА ВОДА.

ВСЕКИ СЕРИОЗЕН ИНЦИДЕНТ, ВЪЗНИКНАЛ ПРИ УПОТРЕБА, ТРЯБВА ДА БЪДЕ ДОКЛАДВАН НА ПРЕДСТАВИТЕЛЯ НА ЕК (КЛИЕНТИ ОТ ЕС) ИЛИ НА ПРОИЗВОДИТЕЛЯ.

DE

1. DRÜCKEN SIE DEN SITZ AUF DEN RAHMEN, BIS ER SICHER EINRASTET (ABB. A1/B1). 2. DIE SITZHÖHE KANN AN DEN BENUTZER ANGEPASST WERDEN. PASSEN SIE DIE HÖHE AN, INDEM SIE DIE CLIPS ENTFERNEN, DIE DIE BEINE HALTEN, UND DIE VERSTELLBAREN BEINE NACH OBEN ODER UNTEN SCHIEBEN (ABB. A2/C1). SICHERN SIE SIE, INDEM SIE DIE CLIPS WIEDER ANBRINGEN. HINWEIS: EIN BEIN VERFÜGT ÜBER ZUSÄTZLICHE LÖCHER FÜR EINE FEINERE HÖHENEINSTELLUNG UND HÖHERE STABILITÄT. 3. FÜR TOILETTENHILFE: POSITIONIEREN SIE DIE TOILETTENHILFE ÜBER DER TOILETTENSCHÜSSEL UND PRÜFEN SIE, OB SIE STABIL IST (ABB. A3). 4. FÜR NACHTSTUHL: BEFESTIGEN SIE DIE HALTERUNG (ABB. D1+D2), SCHIEBEN SIE DIE TOILETTE AUF DIE HALTERUNGSLEISTE (ABB. D3).

ES LIEGT IN DER VERANTWORTUNG DES BENUTZERS/EIGENTÜMERS, EINE ANFÄNGLICHE UND REGELMÄßIGE LOKALE RISIKOBEWERTUNG DURCHZUFÜHREN. ÜBERPRÜFEN SIE DIE STABILITÄT VOR DER VERWENDUNG. NUR FÜR STATISCHE VERWENDUNG. STELLEN SIE SICHER, DASS DIE E-CLIPS VOLLSTÄNDIG DURCH DIE EINSTELLLÖCHER RAGEN. STELLEN SIE SICHER, DASS ALLE BEINE AUF DIE GLEICHE HÖHE EINGESTELLT SIND.

A = MAXIMALES BENUTZERGEWICHT.

B = MIT EINEM NICHT SCHEUERNDEN TUCH UND SEIFENLAUGE ABWISCHEN.

JEDER SCHWERE UNFALL, DER DURCH DIE VERWENDUNG AUFTRITT, SOLLTE DEM EG-VERTRETER (EU-KUNDEN) ODER DEM HERSTELLER GEMELDET WERDEN.

CS

1. ZATLAČTE SEDÁK NA RÁM, DOKUD BEZPEČNĚ NEZACVAKNE (OBR: A1/B1). 2. VÝŠKA SEDADLA JE NASTAVITELNÁ PODLE POTŘEBY UŽIVATELE. UPRAVTE NASTAVENÍ ODSTRANĚNÍM SPON, KTERÉ DRŽÍ NOHY, A POSUNUTÍM NASTAVITELNÝCH NOHOU NAHORU NEBO DOLŮ (OBR.:A2/C1). ZAJISTĚTE ZPĚTNÝM NAMONTOVÁNÍM SPON. POZNÁMKA: JEDNA NOHA MÁ DALŠÍ OTVORY PRO JEMNĚJŠÍ NASTAVENÍ VÝŠKY A VĚTŠÍ STABILITU. 3. PRO TOALETNÍ POMŮCKU: UMÍSTĚTE TOALETNÍ POMŮCKU NAD TOALETNÍ MÍSU A ZKONTROLUJTE, ZDA JE STABILNÍ PRO POUŽITÍ (OBR.:A3). 4. PRO COMMODE: PŘIPEVNĚTE DRŽÁK (OBR.:D1+D2), NASUŇTE PAN NA LIŠTU DRŽÁKU (OBR.:D3).
ZA PROVÁDĚNÍ POČÁTEČNÍCH A PRAVIDELNÝCH MÍSTNÍCH HODNOCENÍ RIZIK JE ODPOVĚDNÝ UŽIVATEL/VLASTNÍK. PŘED POUŽITÍM ZKONTROLUJTE STABILITU. POUZE PRO STATICKÉ POUŽITÍ. ZAJISTĚTE, ABY E-SPONY PLNĚ VYČNÍVALY PŘES NASTAVOVACÍ OTVORY. UJISTĚTE SE, ŽE VŠECHNY NOHY JSOU ZVEDNUTÉ DO STEJNÉ VÝŠKY.

A = MAXIMÁLNÍ HMOTNOST UŽIVATELE.
B = OTŘETE NEABRAZIVNÍM HADŘÍKEM A MÝDLOVOU VODOU.

JAKÁKOLI VÁŽNÁ NEHODA, KE KTERÉ DOJDE PŘI POUŽÍVÁNÍ, BY MĚLA BÝT HLÁŠENA EC REP (ZÁKAZNÍCI V EU) NEBO VÝROBCI.

FR

1. POUSSEZ LE SIÈGE SUR LE CADRE JUSQU'À CE QU'IL S'ENCLENCHE SOLIDEMENT (FIG : A1/B1) 2. LA HAUTEUR DU SIÈGE EST RÉGLABLE EN FONCTION DE L'UTILISATEUR. AJUSTEZ EN RETIRANT LES CLIPS QUI MAINTIENNENT LES PIEDS ET EN FAISANT GLISSER LES PIEDS RÉGLABLES VERS LE HAUT OU VERS LE BAS (FIG : A2/C1). FIXEZ EN RÉINSTALLANT LES CLIPS. REMARQUE : UN PIED COMPORTE DES TROUS SUPPLÉMENTAIRES POUR UN RÉGLAGE PLUS PRÉCIS DE LA HAUTEUR ET UNE PLUS GRANDE STABILITÉ. 3. POUR L'AIDE AUX TOILETTES : PLACEZ L'AIDE AUX TOILETTES SUR LA CUVETTE DES TOILETTES ET VÉRIFIEZ QU'ELLE EST STABLE À UTILISER (FIG : A3). 4. POUR LA COMMODE : FIXEZ LE SUPPORT (FIG : D1+D2), FAITES GLISSER LE PLATEAU SUR LE REBORD DU SUPPORT (FIG : D3).
IL EST DE LA RESPONSABILITÉ DE L'UTILISATEUR/PROPRIÉTAIRE DE PROCÉDER À UNE ÉVALUATION INITIALE ET RÉGULIÈRE DES RISQUES LOCAUX. VÉRIFIEZ LA STABILITÉ AVANT UTILISATION. POUR UN USAGE STATIQUE UNIQUEMENT. ASSUREZ-VOUS QUE LES CLIPS ÉLECTRONIQUES DÉPASSENT COMPLÈTEMENT DES TROUS DE RÉGLAGE. ASSUREZ-VOUS QUE TOUS LES PIEDS SONT ÉLEVÉS À LA MÊME HAUTEUR.

A = POIDS MAXIMUM DE L'UTILISATEUR.
B = ESSUYER AVEC UN CHIFFON NON ABRASIF ET DE L'EAU SAVONNEUSE.

TOUT ACCIDENT GRAVE SURVENANT LORS DE L'UTILISATION DOIT ÊTRE SIGNALÉ AU REPRÉSENTANT CE (CLIENTS EUROPÉENS) OU AU FABRICANT.

Produit soumis à une règle de tri

Triman - Indicates recycling and sorting rules (only relevant for France)

FR

NOTICE

EL

1. ΣΠΡΩΞΤΕ ΤΟ ΚΑΘΙΣΜΑ ΣΤΟ ΠΛΑΙΣΙΟ ΜΕΧΡΙ ΝΑ ΚΟΥΜΠΩΣΕΙ ΚΑΛΑ (ΕΙΚ:A1/B1) 2. ΤΟ ΥΨΟΣ ΤΟΥ ΚΑΘΙΣΜΑΤΟΣ ΕΙΝΑΙ ΡΥΘΜΙΖΟΜΕΝΟ ΓΙΑ ΝΑ ΤΑΙΡΙΑΖΕΙ ΣΤΟΝ ΧΡΗΣΤΗ. ΡΥΘΜΙΣΤΕ ΑΦΑΙΡΩΝΤΑΣ ΤΑ ΚΛΙΠ ΠΟΥ ΣΥΓΚΡΑΤΟΥΝ ΤΑ ΠΟΔΙΑ ΚΑΙ ΣΥΡΟΝΤΑΣ ΤΑ ΡΥΘΜΙΖΟΜΕΝΑ ΠΟΔΙΑ ΠΑΝΩ Η ΚΑΤΩ (ΕΙΚ:A2/C1). ΑΣΦΑΛΙΣΤΕ ΕΠΑΝΑΤΟΠΟΘΕΤΩΝΤΑΣ ΤΑ ΚΛΙΠ. ΣΗΜΕΙΩΣΗ: ΤΟ ΕΝΑ ΠΟΔΙ ΔΙΑΘΕΤΕΙ ΕΠΙΠΛΕΟΝ ΤΡΥΠΕΣ ΓΙΑ ΛΕΠΤΟΤΕΡΗ ΡΥΘΜΙΣΗ ΥΨΟΥΣ ΚΑΙ ΜΕΓΑΛΥΤΕΡΗ ΣΤΑΘΕΡΟΤΗΤΑ. 3. ΓΙΑ ΒΟΗΘΗΜΑ ΤΟΥΑΛΕΤΑΣ: ΤΟΠΟΘΕΤΗΣΤΕ ΤΟ ΒΟΗΘΗΜΑ ΤΟΥΑΛΕΤΑΣ ΠΑΝΩ ΑΠΟ ΤΗ ΛΕΚΑΝΗ ΤΗΣ ΤΟΥΑΛΕΤΑΣ ΚΑΙ ΕΛΕΓΞΤΕ ΟΤΙ ΕΙΝΑΙ ΣΤΑΘΕΡΟ ΣΤΗ ΧΡΗΣΗ (ΕΙΚ:A3). 4. ΓΙΑ COMMODE: ΠΡΟΣΑΡΜΟΣΤΕ ΤΟ ΣΤΗΡΙΓΜΑ (ΕΙΚ:D1+D2), ΣΥΡΕΤΕ ΤΟ PAN ΣΤΗΝ ΠΡΟΕΞΟΧΗ ΤΟΥ ΒΡΑΧΙΟΝΑ (ΕΙΚ:D3).
ΕΙΝΑΙ ΕΥΘΥΝΗ ΤΟΥ ΧΡΗΣΤΗ/ΙΔΙΟΚΤΗΤΗ ΝΑ ΔΙΕΝΕΡΓΕΙ ΜΙΑ ΑΡΧΙΚΗ ΚΑΙ ΤΑΚΤΙΚΗ ΤΟΠΙΚΗ ΑΞΙΟΛΟΓΗΣΗ ΚΙΝΔΥΝΟΥ. ΕΛΕΓΞΤΕ ΓΙΑ ΣΤΑΘΕΡΟΤΗΤΑ ΠΡΙΝ ΑΠΟ ΤΗ ΧΡΗΣΗ. ΜΟΝΟ ΓΙΑ ΣΤΑΤΙΚΗ ΧΡΗΣΗ. ΒΕΒΑΙΩΘΕΙΤΕ ΟΤΙ ΤΑ E-CLIPS ΠΡΟΕΞΕΧΟΥΝ ΠΛΗΡΩΣ ΜΕΣΑ ΑΠΟ ΤΙΣ ΟΠΕΣ ΡΥΘΜΙΣΗΣ. ΒΕΒΑΙΩΘΕΙΤΕ ΟΤΙ ΟΛΑ ΤΑ ΠΟΔΙΑ ΕΙΝΑΙ ΑΝΥΨΩΜΕΝΑ ΣΤΟ ΙΔΙΟ ΥΨΟΣ.

A = ΜΕΓΙΣΤΟ ΒΑΡΟΣ ΧΡΗΣΤΗ.
B = ΣΚΟΥΠΙΣΤΕ ΜΕ ΕΝΑ ΜΗ ΛΕΙΑΝΤΙΚΟ ΠΑΝΙ ΚΑΙ ΣΑΠΟΥΝΟΝΕΡΟ.

ΚΑΘΕ ΣΟΒΑΡΟ ΑΤΥΧΗΜΑ ΠΟΥ ΣΥΜΒΑΙΝΕΙ ΚΑΤΑ ΤΗ ΧΡΗΣΗ ΘΑ ΠΡΕΠΕΙ ΝΑ ΑΝΑΦΕΡΕΤΑΙ ΣΤΟΝ ΕΚΠΡΟΣΩΠΟ ΤΗΣ ΕΕ (ΠΕΛΑΤΕΣ ΤΗΣ ΕΕ) Η ΣΤΟΝ ΚΑΤΑΣΚΕΥΑΣΤΗ.

FI

1. TYÖNNÄ ISTUIN RUNKOON, KUNNES SE LUKITTUU TUKEVASTI (KUVA: A1/B1) 2. ISTUINKORKEUS ON SÄÄDETTÄVISSÄ KÄYTTÄJÄN MUKAAN. SÄÄDÄ POISTAMALLA JALKOJA PITÄVÄT PIDIKKEET JA LIU'UTTAMALLA SÄÄDETTÄVIÄ JALKOJA YLÖS TAI ALAS (KUVA: A2/C1). KIINNITÄ KIINNITTÄMÄLLÄ KIINNIKKEET TAKAISIN. HUOMAA: TOISESSA JALASSA ON YLIMÄÄRÄISIÄ REIKIÄ HIENOMPAA KORKEUDENSÄÄTÖÄ JA PAREMPAA VAKAUTTA VARTEN. 3. WC-APUVÄLINE: ASETA WC-APUAINE WC-ALTAAN PÄÄLLE JA TARKISTA, ETTÄ SE ON VAKAA KÄYTÖSSÄ (KUVA: A3). 4. KOMMODOILLE: KIINNITÄ KANNATIN (KUVA: D1+D2), LIU'UTA PAN KANNATTIMEN REUNALLE (KUVA: D3).
ON KÄYTTÄJÄN/OMISTAJAN VASTUULLA SUORITTAA ALUSTAVAT JA SÄÄNNÖLLISET PAIKALLISET RISKIARVIOINNIT. TARKISTA VAKAUS ENNEN KÄYTTÖÄ. VAIN STAATTISEEN KÄYTTÖÖN. VARMISTA, ETTÄ E-KLIPSIT TYÖNTYVÄT KOKONAAN SÄÄTÖREIKIEN LÄPI. VARMISTA, ETTÄ KAIKKI JALAT NOSTETAAN SAMALLE KORKEUDELLE.

A = KÄYTTÄJÄN ENIMMÄISPAINO.
B = PYYHI HANKAAMATTOMALLA LIINALLA JA SAIPPUAVEDELLÄ.

KAIKISTA KÄYTÖN YHTEYDESSÄ SATTUNEISTA VAKAVISTA ONNETTOMUUKSISTA TULEE ILMOITTAA EC-EDUSTAJALLE (EU-ASIAKKAAT) TAI VALMISTAJALLE.

IT

1. SPINGERE IL SEDILE SUL TELAIO FINCHÉ NON SI AGGANCIA SALDAMENTE (FIG: A1/B1) 2. L'ALTEZZA DEL SEDILE È REGOLABILE PER ADATTARSI ALL'UTENTE. REGOLARE RIMUOVENDO LE CLIP CHE FISSANO LE GAMBE E FACENDO SCORRERE LE GAMBE REGOLABILI VERSO L'ALTO O VERSO IL BASSO (FIG:A2/C1). FISSARE RIMONTANDO LE CLIP. NOTA: UNA GAMBA PRESENTA FORI AGGIUNTIVI PER UNA REGOLAZIONE PIÙ PRECISA DELL'ALTEZZA E UNA MAGGIORE STABILITÀ. 3. PER L'AUSILIO PER LA TOILETTE: POSIZIONARE L'AUSILIO PER LA TOILETTE SOPRA LA TAZZA DEL WC E VERIFICARE CHE SIA STABILE DA USARE (FIG:A3). 4. PER IL COMÒ: FISSARE LA STAFFA (FIG:D1+D2), FAR SCORRERE IL PANNELLO SULLA SPORGENZA DELLA STAFFA (FIG:D3).
È RESPONSABILITÀ DELL'UTENTE/PROPRIETARIO EFFETTUARE UNA VALUTAZIONE INIZIALE E REGOLARE DEI RISCHI A LIVELLO LOCALE. VERIFICARE LA STABILITÀ PRIMA DELL'USO. SOLO PER USO STATICO. ASSICURARSI CHE LE CLIP ELETTRON ICHE SPORGANO COMPLETAMENTE ATTRAVERSO I FORI DI REGOLAZIONE. ASSICURARSI CHE TUTTE LE GAMBE SIANO SOLLEVATE ALLA STESSA ALTEZZA.

A = PESO MASSIMO UTENTE.
B = PULIRE CON UN PANNO NON ABRASIVO E ACQUA SAPONATA.

QUALSIASI INCIDENTE GRAVE CHE SI VERIFICA DURANTE L'USO DEVE ESSERE SEGNALATO AL RAPPRESENTANTE CE (CLIENTI UE) O AL PRODUTTORE.

NL

1. DUW DE STOEL OP HET FRAME TOTDAT DEZE STEVIG VASTKLIKT (FIG:A1/B1) 2. DE ZITHOOGTE IS AANPASBAAR AAN DE GEBRUIKER. VERSTEL DOOR DE CLIPS TE VERWIJDEREN DIE DE POTEN VASTHOUDEN EN DE VERSTELBARE POTEN OMHOOG OF OMLAAG TE SCHUIVEN (FIG:A2/C1). ZET VAST DOOR DE CLIPS TERUG TE PLAATSEN. LET OP: ÉÉN POOT IS VOORZIEN VAN EXTRA GATEN VOOR EEN FIJNERE HOOGTEVERSTELLING EN GROTERE STABILITEIT. 3. VOOR TOILETHULPMIDDEL: PLAATS HET TOILETHULPMIDDEL OVER DE TOILETPOT EN CONTROLEER OF HET STABIEL IN GEBRUIK IS (FIG:A3). 4. VOOR COMMODE: BEVESTIG DE BEUGEL (FIG:D1+D2), SCHUIF DE PAN OP DE BEUGELRAND (FIG:D3).
HET IS DE VERANTWOORDELIJKHEID VAN DE GEBRUIKER/EIGE NAAR OM EEN INITIËLE EN REGELMATIGE LOKALE RISICOBEOORDE LING UIT TE VOEREN. CONTROLEER VÓÓR GEBRUIK OP STABILITEIT. UITSLUITEND VOOR STATISCH GEBRUIK. ZORG ERVOOR DAT DE E-CLIPS VOLLEDIG DOOR DE AFSTELGATEN STEKEN. ZORG ERVOOR DAT ALLE POTEN OP DEZELFDE HOOGTE STAAN.

A = MAXIMAAL GEBRUIKERSGEWICHT.
B = VEEG AF MET EEN NIET-SCHURENDE DOEK EN ZEEPSOP.

ELK ERNSTIG ONGEVAL DAT DOOR GEBRUIK ONTSTAAT, MOET WORDEN GEMELD AAN DE EC-VERTEGENWOORDIGER (EU-KLANTEN) OF DE FABRIKANT.

SK

1. ZATLAČTE SEDADLO NA RÁM, KÝM BEZPEČNE NEZAPADNE (OBR.:A1/B1). 2. VÝŠKA SEDADLA JE NASTAVITEĽNÁ PODĽA POTREBY POUŽÍVATEĽA. UPRAVTE TAK, ŽE ODSTRÁNITE SPONY, KTORÉ DRŽIA NOHY, A POSUNIETE NASTAVITEĽNÉ NOHY NAHOR ALEBO NADOL (OBR.:A2/C1). ZAISTITE OPÄTOVNÝM NASADENÍM SVORIEK. POZNÁMKA: JEDNA NOHA MÁ ĎALŠIE OTVORY PRE JEMNEJŠIE NASTAVENIE VÝŠKY A VÄČŠIU STABILITU. 3. PRE TOALETNÚ POMÔCKU: UMIESTNITE TOALETNÚ POMÔCKU NAD ZÁCHODOVÚ MISU A SKONTROLUJTE, ČI JE STABILNÁ PRI POUŽÍVANÍ (OBR.:A3). 4. PRE COMMODE: PRIPEVNITE KONZOLU (OBR.:D1+D2), NASUŇTE PAN NA LIŠTU KONZOLY (OBR.:D3).
ZA VYKONANIE POČIATOČNÉHO A PRAVIDELNÉHO LOKÁLNEHO HODNOTENIA RIZIKA JE ZODPOVEDNÝ POUŽÍVATEĽ/MAJITEĽ. PRED POUŽITÍM SKONTROLUJTE STABILITU. LEN NA STATICKÉ POUŽITIE. UISTITE SA, ŽE ELEKTRONICKÉ SPONY ÚPLNE VYČNIEVAJÚ CEZ NASTAVOVACIE OTVORY. UISTITE SA, ŽE VŠETKY NOHY SÚ ZDVIHNUTÉ DO ROVNAKEJ VÝŠKY.

A = MAXIMÁLNA HMOTNOSŤ UŽÍVATEĽA.
B = UTRITE NEABRAZÍVNOU HANDRIČKOU A MYDLOVOU VODOU.

AKÁKOĽVEK VÁŽNA NEHODA, KU KTOREJ DÔJDE PRI POUŽÍVANÍ, BY MALA BYŤ OZNÁMENÁ EC REP (ZÁKAZNÍCI V EÚ) ALEBO VÝROBCOVI.

EN

1. PUSH THE SEAT ON TO THE FRAME UNTIL IT CLIPS SECURELY (FIG:A1/B1) 2. THE SEAT HEIGHT IS ADJUSTABLE TO SUIT THE USER. ADJUST BY REMOVING THE CLIPS THAT HOLD THE LEGS AND SLIDING THE ADJUSTABLE LEGS UP OR DOWN (FIG:A2/C1). SECURE BY REFITTING THE CLIPS. NOTE: ONE LEG FEATURES EXTRA HOLES FOR FINER HEIGHT ADJUSTMENT AND GREATER STABILITY. 3. FOR TOILET AID: POSITION THE TOILET AID OVER THE TOILET BOWL AND CHECK THAT IT IS STABLE TO USE (FIG:A3). 4. FOR COMMODE: ATTACH BRACKET (FIG:D1+D2), SLIDE PAN ONTO BRACKET LEDGE (FIG:D3).
IT IS THE RESPONSIBILITY OF THE USER/ OWNER TO CARRY OUT AN INITIAL AND REGULAR LOCAL RISK ASSESSMENTS. CHECK FOR STABILITY BEFORE USE. FOR STATIC USE ONLY. ENSURE E-CLIPS ARE FULLY PROTRUDING THROUGH ADJUSTMENT HOLES. ENSURE ALL LEGS ARE RAISED TO THE SAME HEIGHT.

A = MAXIMUM USER WEIGHT.
B = WIPE WITH A NON-ABRASIVE CLOTH AND SOAPY WATER.

ANY SERIOUS ACCIDENT OCCURRING THROUGH USE SHOULD BE REPORTED TO THE EC REP (EU CUSTOMERS) OR THE MANUFACTURER.

DA

1. SKUB SÆDET PÅ STELLET, INDTIL DET KLIKKER SIKKERT (FIG:A1/B1) 2. SÆDEHØJDEN KAN JUSTERES, SÅ DEN PASSER TIL BRUGEREN. JUSTER VED AT FJERNE CLIPSENE, DER HOLDER BENENE OG SKUBBE DE JUSTERBARE BEN OP ELLER NED (FIG:A2/C1). FASTGØR VED AT SÆTTE CLIPSENE PÅ IGEN. BEMÆRK: DET ENE BEN HAR EKSTRA HULLER FOR FINERE HØJDEJUSTERING OG STØRRE STABILITET. 3. TIL TOILETHJÆLP: PLACER TOILETHJÆLPEN OVER TOILETKUMMEN OG KONTROLLER, AT DEN ER STABIL AT BRUGE (FIG:A3). 4. FOR COMMODE: FASTGØR BESLAGET (FIG:D1+D2), SKUB PAN PÅ BESLAGETS KANT (FIG:D3).
DET ER BRUGERENS/EJERENS ANSVAR AT UDFØRE EN INDLEDENDE OG REGELMÆSSIG LOKAL RISIKOVURDERING. TJEK FOR STABILITET FØR BRUG. KUN TIL STATISK BRUG. SØRG FOR, AT E-CLIPS STIKKER HELT UD GENNEM JUSTERINGSHULLERNE. SØRG FOR, AT ALLE BEN ER HÆVET TIL SAMME HØJDE.

A = MAKSIMAL BRUGERVÆGT.
B = AFTØR MED EN IKKE-SLIBENDE KLUD OG SÆBEVAND.

ENHVER ALVORLIG ULYKKE, DER OPSTÅR VED BRUG, SKAL RAPPORTERES TIL EC-REPRÆSENTANTEN (EU-KUNDER) ELLER PRODUCENTEN.

LT

1. SĖDYNĘ STUMKITE ANT RĖMO, KOL JI TVIRTAI UŽSIFIKSUOS (A1/B1 PAV.) 2. SĖDYNĖS AUKŠTIS REGULIUOJAMAS, KAD TIKTŲ NAUDOTOJUI. SUREGULIUOKITE NUIMDAMI SPAUSTUKUS, LAIKANČIUS KOJELES, IR PASTUMDAMI REGULIUOJAMAS KOJELES AUKŠTYN ARBA ŽEMYN (A2/C1 PAV.). UŽFIKSUOKITE VĖL PRITVIRTINDAMI SPAUSTUKUS. PASTABA: VIENOJE KOJOJE YRA PAPILDOMOS SKYLĖS, KAD BŪTŲ GALIMA TIKSLIAU REGULIUOTI AUKŠTĮ IR DIDESNĮ STABILUMĄ. 3. TUALETO PAGALBA: PADĖKITE TUALETO PAGALBINĘ PRIEMONĘ VIRŠ UNITAZO IR PATIKRINKITE, AR JI YRA STABILI NAUDOTI (A3 PAV.). 4. KOMODAI: PRITVIRTINKITE LAIKIKLĮ (PAV.:D1+D2), UŽSTUMKITE PANĄ ANT LAIKIKLIO BRIAUNOS (PAV.:D3).
NAUDOTOJAS/SAVININKAS YRA ATSAKINGAS UŽ PIRMINĮ IR REGULIARŲ VIETINĮ RIZIKOS VERTINIMĄ. PRIEŠ NAUDODAMI PATIKRINKITE STABILUMĄ. TIK STATINIAM NAUDOJIMUI. ĮSITIKINKITE, KAD ELEKTRONINIAI SPAUSTUKAI VISIŠKAI IŠSIKIŠA PER REGULIAVIMO ANGAS. ĮSITIKINKITE, KAD VISOS KOJOS YRA PAKELTOS Į TĄ PATĮ AUKŠTĮ.

A = MAKSIMALUS VARTOTOJO SVORIS.
B = NUVALYKITE NEABRAZYVIU SKUDURĖLIU IR MUILUOTU VANDENIU.

APIE BET KOKĮ RIMTĄ NELAIMINGĄ ATSITIKIMĄ, ĮVYKUSĮ NAUDOJANT, REIKIA PRANEŠTI EC ATSTOVUI (EU KLIENTAMS) ARBA GAMINTOJUI.

PL

1. DOCIŚNIJ SIEDZISKO DO RAMY, AŻ ZOSTANIE PRAWIDŁOWO ZATRZAŚNIĘTE (RYS. A1/B1). 2. WYSOKOŚĆ SIEDZISKA MOŻNA REGULOWAĆ W ZALEŻNOŚCI OD UŻYTKOWNIKA. DOSTOSUJ, USUWAJĄC ZACISKI PRZYTRZY MUJĄCE NOGI I PRZESUWAJĄC REGULOWANE NÓŻKI W GÓRĘ LUB W DÓŁ (RYS.:A2/C1). ZABEZPIECZYĆ POPRZEZ PONOWNE ZAŁOŻENIE ZACISKÓW. UWAGA: JEDNA NOGA POSIADA DODATKOWE OTWORY UMOŻLIWIAJĄCE LEPSZĄ REGULACJĘ WYSOKOŚCI I WIĘKSZĄ STABILNOŚĆ. 3. POMOC TOALETOWA: UMIEŚĆ POMOC TOALETOWĄ NAD MUSZLĄ KLOZETOWĄ I SPRAWDŹ, CZY JEST STABILNA W UŻYCIU (RYS.:A3). 4. W PRZYPADKU KOMODY: ZAMOCUJ WSPORNIK (RYS.:D1+D2), WSUŃ PATELNIĘ NA PÓŁKĘ WSPORNIKA (RYS.:D3).
OBOWIĄZKIEM UŻYTKOWNIKA/WŁAŚCICIELA JEST PRZEPROWADZANIE WSTĘPNEJ I REGULARNEJ OCENY RYZYKA LOKALNEGO. PRZED UŻYCIEM SPRAWDZIĆ STABILNOŚĆ. WYŁĄCZNIE DO UŻYTKU STATYCZNEGO. UPEWNIJ SIĘ, ŻE E-ZACISKI CAŁKOWICIE WYSTAJĄ Z OTWORÓW REGULACYJNYCH. UPEWNIJ SIĘ, ŻE WSZYSTKIE NOGI SĄ UNIESIONE NA TĘ SAMĄ WYSOKOŚĆ.

A = MAKSYMALNA WAGA UŻYTKOWNIKA.
B = WYTRZEĆ NIEŚCIERNĄ SZMATKĄ I WODĄ Z MYDŁEM.

KAŻDY POWAŻNY WYPADEK POWSTAŁY W WYNIKU UŻYTKOWANIA NALEŻY ZGŁOSIĆ PRZEDSTAWICIELOWI UE (KLIENTOM Z UE) LUB PRODUCENTOWI.

SL

1. POTISNITE SEDEŽ NA OKVIR, DOKLER SE VARNO NE ZASKOČI (SLIKA:A1/B1). 2. VIŠINA SEDEŽA JE NASTAVLJIVA GLEDE NA UPORABNIKA. PRILAGODITE TAKO, DA ODSTRANITE SPONKE, KI DRŽIJO NOGE, IN POTISNETE NASTAVLJIVE NOGE NAVZGOR ALI NAVZDOL (SLIKA: A2/C1). ZAVARUJTE TAKO, DA PONOVNO NAMESTITE SPONKE. OPOMBA: ENA NOGA IMA DODATNE LUKNJE ZA NATANČNEJŠO NASTAVITEV VIŠINE IN VEČJO STABILNOST. 3. ZA STRANIŠČNI PRIPOMOČEK: POSTAVITE STRANIŠČNI PRIPOMOČEK NAD STRANIŠČNO ŠKOLJKO IN PREVERITE, ALI JE STABILEN ZA UPORABO (SLIKA: A3). 4. ZA KOMODO: PRITRDITE NOSILEC (SLIKA:D1+D2), POTISNITE PAN NA ROB NOSILCA (SLIKA:D3).
UPORABNIK/LASTNIK JE ODGOVOREN ZA IZVAJANJE ZAČETNIH IN REDNIH LOKALNIH OCEN TVEGANJA. PRED UPORABO PREVERITE STABILNOST. SAMO ZA STATIČNO UPORABO. ZAGOTOVITE, DA E-SPONKE V CELOTI ŠTRLIJO SKOZI NASTAVITVENE LUKNJE. ZAGOTOVITE, DA SO VSE NOGE DVIGNJENE NA ENAKO VIŠINO.

A = NAJVEČJA TEŽA UPORABNIKA.
B = OBRIŠITE Z NEABRAZIVNO KRPO IN MILNICO.

VSAKO RESNO NESREČO, DO KATERE PRIDE MED UPORABO, JE TREBA PRIJAVITI PREDSTAVNIKU EC (STRANKE V EU) ALI PROIZVAJALCU.

ES

1. EMPUJE EL ASIENTO CONTRA EL MARCO HASTA QUE ENCAJE FIRMEMENTE (FIG:A1/B1) 2. LA ALTURA DEL ASIENTO ES AJUSTABLE PARA ADAPTARSE AL USUARIO. AJUSTE QUITANDO LOS CLIPS QUE SUJETAN LAS PATAS Y DESLIZANDO LAS PATAS AJUSTABLES HACIA ARRIBA O HACIA ABAJO (FIG:A2/C1). ASEGÚRELO VOLVIENDO A COLOCAR LOS CLIPS. NOTA: UNA PATA TIENE ORIFICIOS ADICIONALES PARA UN AJUSTE DE ALTURA MÁS PRECISO Y UNA MAYOR ESTABILIDAD. 3. PARA AYUDA PARA EL BAÑO: COLOQUE LA AYUDA PARA EL BAÑO SOBRE LA TAZA DEL INODORO Y VERIFIQUE QUE SEA ESTABLE PARA SU USO (FIG:A3). 4. PARA LA CÓMODA: FIJE EL SOPORTE (FIG:D1+D2), DESLICE LA BANDEJA SOBRE EL BORDE DEL SOPORTE (FIG:D3).
ES RESPONSABILIDAD DEL USUARIO/PROPIETARIO REALIZAR EVALUACIONES DE RIESGOS LOCALES INICIALES Y PERIÓDICAS. VERIFIQUE LA ESTABILIDAD ANTES DE SU USO. SÓLO PARA USO ESTÁTICO. ASEGÚRESE DE QUE LOS CLIPS ELECTRÓNICOS SOBRESALGAN COMPLETAMENTE A TRAVÉS DE LOS ORIFICIOS DE AJUSTE. ASEGÚRESE DE QUE TODAS LAS PATAS ESTÉN ELEVADAS A LA MISMA ALTURA.

A = PESO MÁXIMO DEL USUARIO.
B = LIMPIAR CON UN PAÑO NO ABRASIVO Y AGUA CON JABÓN.

CUALQUIER ACCIDENTE GRAVE QUE SE PRODUZCA DURANTE EL USO DEBE INFORMARSE AL REPRESENTANTE DE LA CE (CLIENTES DE LA UE) O AL FABRICANTE.

HR

1. GURNITE SJEDALO NA OKVIR DOK ČVRSTO NE USKOČI (SL.:A1/B1) 2. VISINA SJEDALA JE PODESIVA PREMA KORISNIKU. PODESITE UKLANJANJEM KOPČI KOJE DRŽE NOGE I KLIZANJEM PODESIVIH NOGU GORE ILI DOLJE (SLIKA: A2/C1). OSIGURAJTE PONOVNIM POSTAVLJANJEM KOPČI. NAPOMENA: JEDNA NOGA IMA DODATNE RUPE ZA FINIJE PODEŠAVANJE VISINE I VEĆU STABILNOST. 3. ZA TOALETNI DODATAK: POSTAVITE TOALETNI DODATAK IZNAD WC ŠKOLJKE I PROVJERITE JE LI STABILAN ZA KORIŠTENJE (SLIKA:A3). 4. ZA KOMODU: PRIČVRSTITE NOSAČ (SLIKA:D1+D2), GURNITE PAN NA RUB NOSAČA (SLIKA:D3).
ODGOVORNOST JE KORISNIKA/VLASNIKA ZA PROVOĐENJE POČETNE I REDOVITE LOKALNE PROCJENE RIZIKA. PRIJE UPORABE PROVJERITE STABILNOST. SAMO ZA STATIČKU UPOTREBU. UVJERITE SE DA E-KOPČE U POTPUNOSTI STRŠE KROZ RUPE ZA PODEŠAVAN JE. OSIGURAJTE DA SU SVE NOGE PODIGNUTE NA ISTU VISINU.

A = MAKSIMALNA TEŽINA KORISNIKA.
B = OBRIŠITE NEABRAZIVNOM KRPOM I SAPUNICOM.

SVAKU OZBILJNU NESREĆU KOJA SE DOGODI KORIŠTENJEM TREBA PRIJAVITI PREDSTAVNIKU EC (KUPCI IZ EU) ILI PROIZVOĐAČU.

LV

1. UZSPIEDIET SĒDEKLI UZ RĀMJA, LĪDZ TAS DROŠI NOFIKSĒJAS (ATT. A1/B1). 2. SĒDEKĻA AUGSTUMS IR REGULĒJAMS ATBILSTOŠI LIETOTĀJAM. NOREGULĒJIET, NOŅEMOT KLIPUS, KAS NOTUR KĀJAS, UN BĪDOT REGULĒJAMĀS KĀJAS UZ AUGŠU VAI UZ LEJU (ATT. A2/C1). NOSTIPRINIET, UZSTĀDOT ATPAKAĻ KLIPUS. PIEZĪME: VIENĀ KĀJĀ IR PAPILDU CAURUMI PRECĪZĀKAI AUGSTUMA REGULĒŠANAI UN LIELĀKAI STABILITĀTEI. 3. TUALETES PALĪGLĪDZEKLIM: NOVIETOJIET TUALETES PALĪGLĪDZEKLI VIRS TUALETES PODA UN PĀRBAUDIET, VAI TAS IR STABILS LIETOŠANAI (ATT. A3). 4. KUMODEI: PIESTIPRINIET KRONŠTEINU (ATT.:D1+D2), UZBĪDIET PANONU UZ KRONŠTEINA MALAS (ATT.:D3).
LIETOTĀJS/ĪPAŠNIEKS IR ATBILDĪGS PAR SĀKOTNĒJO UN REGULĀRU VIETĒJO RISKA NOVĒRTĒJUMU. PIRMS LIETOŠANAS PĀRBAUDIET STABILITĀTI. TIKAI STATISKAI LIETOŠANAI. NODROŠINIET, LAI E-KLIPI PILNĪBĀ IZVIRZĀS CAUR REGULĒŠANAS CAURUMIEM. PĀRLIECINIETIES, KA VISAS KĀJAS IR PACELTAS VIENĀDĀ AUGSTUMĀ.

A = MAKSIMĀLAIS LIETOTĀJA SVARS.
B = NOSLAUKIET AR NEABRAZĪVU DRĀNU UN ZIEPJŪDENI.

PAR VISIEM NOPIETNIEM NEGADĪJUMIEM, KAS NOTIKUŠI LIETOŠANAS LAIKĀ, JĀZIŅO EC PĀRSTĀVIM (EU KLIENTIEM) VAI RAŽOTĀJAM.

PT

1. EMPURRE O ASSENTO PARA A ESTRUTURA ATÉ QUE FIQUE BEM PRESO (FIG:A1/B1) 2. A ALTURA DO ASSENTO É AJUSTÁVEL DE ACORDO COM O USUÁRIO. AJUSTE REMOVENDO OS CLIPES QUE PRENDEM AS PERNAS E DESLIZANDO AS PERNAS AJUSTÁVEIS PARA CIMA OU PARA BAIXO (FIG:A2/C1). PRENDA REINSTALANDO OS CLIPES. NOTA: UMA PERNA POSSUI FUROS EXTRAS PARA AJUSTE DE ALTURA MAIS PRECISO E MAIOR ESTABILIDADE. 3. PARA AJUDA SANITÁRIA: POSICIONE A AJUDA SANITÁRIA SOBRE A SANITA E VERIFIQUE SE ESTÁ ESTÁVEL PARA UTILIZAÇÃO (FIG:A3). 4. PARA CÔMODA: ANEXE O SUPORTE (FIG:D1+D2), DESLIZE A BANDEJA NA BORDA DO SUPORTE (FIG:D3).
É RESPONSABILIDADE DO USUÁRIO/PROPRIETÁRIO REALIZAR AVALIAÇÕES DE RISCO LOCAIS INICIAIS E REGULARES. VERIFIQUE A ESTABILIDADE ANTES DE USAR. APENAS PARA USO ESTÁTICO. CERTIFIQUE-SE DE QUE OS CLIPES ELETRÔNICOS ESTEJAM TOTALMENTE SALIENTES ATRAVÉS DOS ORIFÍCIOS DE AJUSTE. CERTIFIQUE-SE DE QUE TODAS AS PERNAS ESTEJAM ELEVADAS À MESMA ALTURA.

A = PESO MÁXIMO DO USUÁRIO.
B = LIMPE COM PANO NÃO ABRASIVO E ÁGUA COM SABÃO.

QUALQUER ACIDENTE GRAVE OCORRIDO DURANTE O USO DEVE SER RELATADO AO REPRESENTANTE DA CE (CLIENTES DA UE) OU AO FABRICANTE.

SV

1. SKJUT FAST SITSEN PÅ RAMEN TILLS DEN SNÄPPER FAST ORDENTLIGT (FIG:A1/B1) 2. SITSHÖJDEN ÄR JUSTERBAR FÖR ATT PASSA ANVÄNDAREN. JUSTERA GENOM ATT TA BORT KLÄMMORNA SOM HÅLLER BENEN OCH SKJUTA DE JUSTERBARA BENEN UPPÅT ELLER NEDÅT (FIG:A2/C1). SÄKRA GENOM ATT SÄTTA TILLBAKA KLÄMMORNA. OBS: ETT BEN HAR EXTRA HÅL FÖR FINARE HÖJDJUSTERING OCH STÖRRE STABILITET. 3. FÖR TOALETTHJÄLP: PLACERA TOALETTHJÄLPEN ÖVER TOALETTSKÅLEN OCH KONTROLLERA ATT DEN ÄR STABIL ATT ANVÄNDA (FIG:A3). 4. FÖR TOALETTSTOL: FÄST FÄSTET (FIG:D1+D2), SKJUT PAN PÅ FÄSTETS AVSATS (FIG:D3).
DET ÄR ANVÄNDARENS/ÄGARENS ANSVAR ATT UTFÖRA EN FÖRSTA OCH REGELBUNDEN LOKAL RISKBEDÖMNING. KONTROLLERA STABILITETEN FÖRE ANVÄNDNING. ENDAST FÖR STATISK ANVÄNDNING. SE TILL ATT E-KLÄMMORNA STICKER UT HELT GENOM JUSTERINGSHÅLEN. SE TILL ATT ALLA BEN HÖJS TILL SAMMA HÖJD.

A = MAX ANVÄNDARVIKT.
B = TORKA AV MED EN TRASA UTAN SLIPMEDEL OCH TVÅLVATTEN.

ALLA ALLVARLIGA OLYCKOR SOM INTRÄFFAR GENOM ANVÄNDNING SKA RAPPORTERAS TILL EC-REPRESENTANTEN (EU-KUNDER) ELLER TILLVERKAREN.

ET

1. LÜKAKE ISTE RAAMI KÜLGE, KUNI SEE KINDLALT KINNITUB (JOONIS: A1/B1) 2. ISTME KÕRGUST SAAB REGULEERIDA VASTAVALT KASUTAJALE. REGULEERIMISEKS EEMALDAGE JALGU HOIDVAD KLAMBRID JA LIBISTAGE REGULEERITAVAID JALGU ÜLES VÕI ALLA (JOONIS A2/C1). KINNITAGE KLAMBRID TAGASI KINNITADES. MÄRKUS: ÜHEL JALAL ON TÄIENDAVAD AUGUD KÕRGUSE TÄPSEMAKS REGULEERIMISEKS JA SUUREMAKS STABIILSUSEKS. 3. TUALETTRUUMI ABIVAHEND: ASETAGE TUALETIABI TUALETTPOTI KOHALE JA KONTROLLIGE, KAS SEE ON STABIILNE (JOONIS A3). 4. KUMOOD: KINNITAGE KRONSTEIN (JOONIS D1+D2), LIBISTAGE PANN KRONSTEINI SERVALE (JOONIS D3).
ESMASE JA KORRAPÄRASE KOHALIKU RISKIHINDAMISE EEST VASTUTAB KASUTAJA/OMANIK. ENNE KASUTAMIST KONTROLLIGE STABIILSUST. AINULT STAATILISEKS KASUTAMISEKS. VEENDUGE, ET E-KLAMBRID ULATUKSID REGULEERIMISAVADEST TÄIELIKULT VÄLJA. VEENDUGE, ET KÕIK JALAD OLEKSID SAMALE KÕRGUSELE TÕSTETUD.

A = KASUTAJA MAKSIMAALNE KAAL.
B = PÜHKIGE MITTEABRASIIVSE LAPIGA JA SEEBIVEEGA.

KÕIKIDEST KASUTAMISE KÄIGUS TOIMUNUD TÕSISTEST ÕNNETUSTEST TULEB TEAVITADA EC ESINDAJAT (EU KLIENDID) VÕI TOOTJAT.

HU

1. TOLJA AZ ÜLÉST A KERETRE, AMÍG BIZTONSÁGOSAN BE NEM PATTAN (ÁBRA: A1/B1) 2. AZ ÜLÉS MAGASSÁGA A FELHASZNÁLÓNAK MEGFELELŐEN ÁLLÍTHATÓ. A BEÁLLÍTÁSHOZ TÁVOLÍTSA EL A LÁBAKAT RÖGZÍTŐ KAPCSOKAT, ÉS CSÚSZTASSA FEL VAGY LE AZ ÁLLÍTHATÓ LÁBAKAT (A2/C1 ÁBRA). BIZTOSÍTSA A KAPCSOK VISSZAHELY EZÉSÉVEL. MEGJEGYZÉS: AZ EGYIK LÁBON EXTRA LYUKAK TALÁLHATÓK A FINOMABB MAGASSÁGÁLLÍTÁS ÉS A NAGYOBB STABILITÁS ÉRDEKÉBEN. 3. A WC SEGÉDESZKÖZHÖZ: HELYEZZE A WC SEGÉDESZKÖZT A WC-CSÉSZE FÖLÉ, ÉS ELLENŐRIZZE, HOGY STABILAN HASZNÁLHATÓ-E (ÁBRA:A3). 4. KOMMÓNÁL: RÖGZÍTSE A KONZOLT (ÁBRA:D1+D2), CSÚSZTASSA AZ EDÉNYT A TARTÓPEREMRE (ÁBRA:D3).
A FELHASZNÁLÓ/TULAJDONOS FELELŐSSÉGE A KEZDETI ÉS RENDSZERES HELYI KOCKÁZATÉRTÉKELÉS ELVÉGZÉSE. HASZNÁLAT ELŐTT ELLENŐRIZZE A STABILITÁST. CSAK STATIKUS HASZNÁLATRA. GYŐZŐDJÖN MEG ARRÓL, HOGY AZ E-KLIPEK TELJESEN KINYÚLNAK A BEÁLLÍTÓ LYUKAKON KERESZTÜL. ÜGYELJEN ARRA, HOGY MINDEN LÁBA AZONOS MAGASSÁGBA LEGYEN EMELVE.

A = MAXIMÁLIS FELHASZNÁLÓI SÚLY.
B = TÖRÖLJE LE NEM KARCOLÓ RONGGYAL ÉS SZAPPANOS VÍZZEL.

A HASZNÁLAT SORÁN BEKÖVETKEZETT SÚLYOS BALESETEKET JELENTENI KELL AZ EC KÉPVISELŐJÉNEK (EU ÜGYFELEKNEK) VAGY A GYÁRTÓNAK.

MT

1. IMBOTTA S-SEDIL FUQ IL-QAFAS SAKEMM JINQATA 'B'MOD SIKUR (FIG:A1/B1) 2. L-GĦOLI TAS-SEDIL HUWA AĠĠUSTABBLI BIEX JIXRAQ LILL-UTENT. AĠĠUSTA BILLI TNEĦĦI L-KLIPPS LI JŻOMMU R-RIĠLEJN U TIŻŻERŻAQ IR-RIĠLEJN AĠĠUSTABBLI 'L FUQ JEW 'L ISFEL (FIG:A2/C1). SIKURA BILLI TWAĦĦAL MILL-ĠDID IL-KLIPPS. NOTA: SIEQ WAĦDA GĦANDHA TOQOB ŻEJDA GĦAL AĠĠUSTAMENT AĦJAR TA 'GĦOLI U STABBILTÀ AKBAR. 3. GĦALL-GĦAJNUNA TAT-TOILET: POĠĠI L-GĦAJNUNA TAT-TWALETTA FUQ L-ISKUTELLA TAT-TWALETTA U ĊĊEKKJA LI HIJA STABBLI BIEX TUŻAH (FIG:A3). 4. GĦALL-COMMODE: WAĦĦAL IL-PARENTESI (FIG:D1+D2), ŻŻERŻAQ PAN FUQ IL-BRACKET LEDGE (FIG:D3).
HIJA R-RESPONSABBILTÀ TAL-UTENT/SID LI JWETTAQ VALUTAZZJONI TAR-RISKJU LOKALI INIZJALI U REGOLARI. IĊĊEKKJA GĦALL-ISTABBILTÀ QABEL L-UŻU. GĦALL-UŻU STATIKU BISS. ŻGURA LI L-E-CLIPS JOĦORĠU BIS-SĦIĦ MINN ĠO TOQOB TA' AĠĠUSTAMENT. ŻGURA LI S-SAQAJN KOLLHA JKUNU MGĦOLLIJA GĦALL-ISTESS GĦOLI.

A = PIŻ MASSIMU TAL-UTENT.
B = IMSAĦ B'ĊARRUTA LI MA TOBROX U ILMA BIS-SAPUN.

KWALUNKWE INĊIDENT SERJU LI JSEĦĦ BL-UŻU GĦANDU JIĠI RRAPPURTAT LIR-RAPPREŻENTANT TAL-KE (KLIJENTI TAL-UE) JEW LILL-MANIFATTUR.

RO

1. ÎMPINGEȚI SCAUNUL PE CADRU PÂNĂ CÂND SE FIXEAZĂ BINE (FIG:A1/B1) 2. ÎNĂLȚIMEA SCAUNULUI ESTE REGLABILĂ PENTRU A SE POTRIVI UTILIZATORULUI. REGLAȚI PRIN ÎNDEPĂRTAREA CLEMELOR CARE ȚIN PICIOARELE ȘI GLISÂND PICIOARELE REGLABILE ÎN SUS SAU ÎN JOS (FIG:A2/C1). ASIGURAȚI PRIN REMONTAREA CLEMELOR. NOTĂ: UN PICIOR ARE GĂURI SUPLIMENTARE PENTRU O REGLARE MAI FINĂ A ÎNĂLȚIMII ȘI O STABILITATE MAI MARE. 3. PENTRU ASISTENȚĂ PENTRU TOALETĂ: POZIȚIONAȚI DISPOZITIVUL PENTRU TOALETĂ PESTE VASUL DE TOALETĂ ȘI VERIFICAȚI DACĂ ESTE STABIL LA UTILIZARE (FIG:A3). 4. PENTRU COMODĂ: ATAȘAȚI SUPORTUL (FIG:D1+D2), GLISAȚI PAN PE MARGINEA SUPORTULUI (FIG:D3).
ESTE RESPONSABILITATEA UTILIZATORULUI/PROPRIETARULUI SĂ EFECTUEZE O EVALUARE LOCALĂ INIȚIALĂ ȘI REGULATĂ A RISCURILOR. VERIFICAȚI STABILITATEA ÎNAINTE DE UTILIZARE. NUMAI PENTRU UTILIZARE STATICĂ. ASIGURAȚI-VĂ CĂ E-CLIPURILE IES COMPLET PRIN ORIFICIILE DE REGLARE. ASIGURAȚI-VĂ CĂ TOATE PICIOARELE SUNT RIDICATE LA ACEEAȘI ÎNĂLȚIME.

A = GREUTATEA MAXIMĂ A UTILIZATORULUI.
B = ȘTERGEȚI CU O CÂRPĂ NEABRAZIVĂ ȘI APĂ CU SĂPUN.

ORICE ACCIDENT GRAV CARE APARE ÎN URMA UTILIZĂRII TREBUIE RAPORTAT REPREZENTANTULUI EC (CLIENȚII UE) SAU PRODUCĂTORULUI.

A

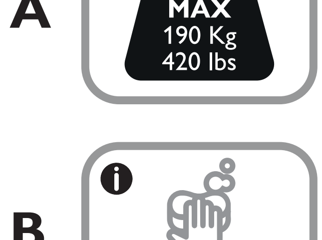

B